META META PURE Miscelatore monocomando lavabo con piletta - Cromato

33 501 664

- sporgenza 125 mm
- Cartuccia innovativa
- bocca fissa
- Getto circolare con aria
- altezza rubinetteria 140 mm
- altezza fino al rompigetto 52 mm
- diametro foro 35 mm
- 2x tubo flessibile di mandata M 8 x 1 avvitato, tenuta controllata
- portata max 5,7 l/min
- senza piombo
- Questo prodotto può aiutare un edificio a soddisfare i requisiti dei Green Building Rating Systems, ad es. LEED®, BREEAM®, DGNB

Solamente per lavabo con troppopieno.

META META PURE Miscelatore monocomando lavabo con piletta - Cromato

33 501 664

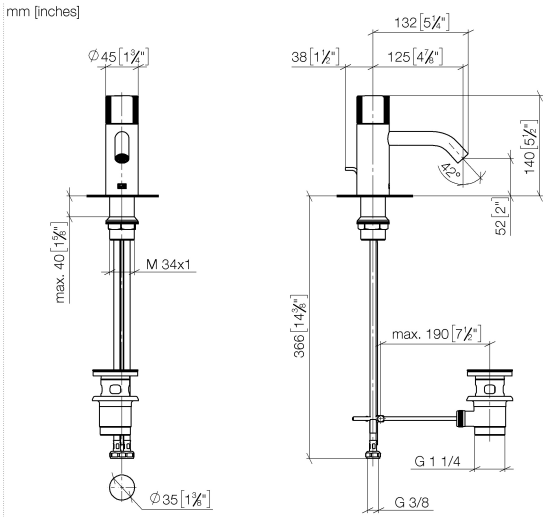

Diagramma di portata

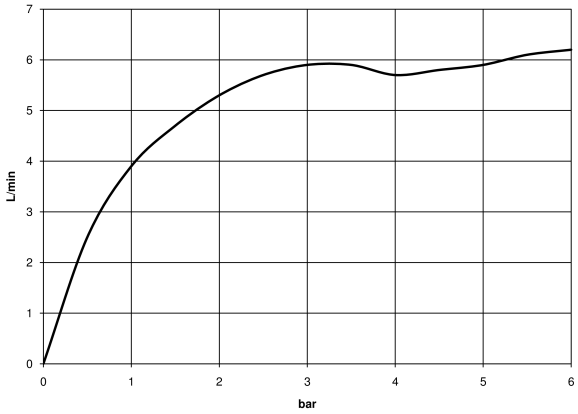

Certificati

LGA_29707. WRAS_2004015.

META META PURE Miscelatore monocomando lavabo con piletta - Cromato

33 501 664

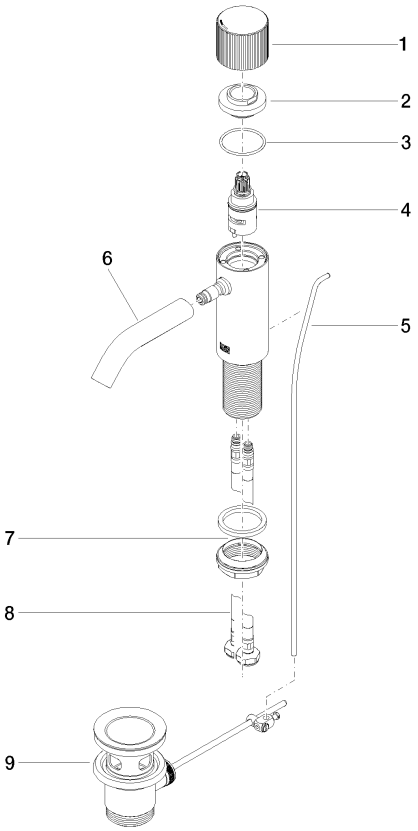

Elenco delle parti di ricambio

N.	Codice articolo	Denominazione	Quantità necessaria	Tempo di produzione
1	09 20 66 019-00	manopola	1	10
2	09 24 04 340-00	dado	1	60
3	09 14 10 034 90	guarnizione	1	2
4	90 90 03 169 00 90	parte superiore	1	2
5	09 31 09 110-00	astina	1	10
6	90 11 06 206 00-00	bocca di erogazione	1	10
7	04 23 10 044 07 90	set di fissagio	1	2
8	04 30 04 100 00 90	flessibile	2	2
9	90 11 01 001 00-00	scarico	1	10

Con riserva di errore e di modifiche tecniche, di modifiche ai modelli e alla gamma dei prodotti.
Per ulteriori informazioni: www.dornbracht.com +49 (0) 2371 8899 900 mail@dornbracht.com